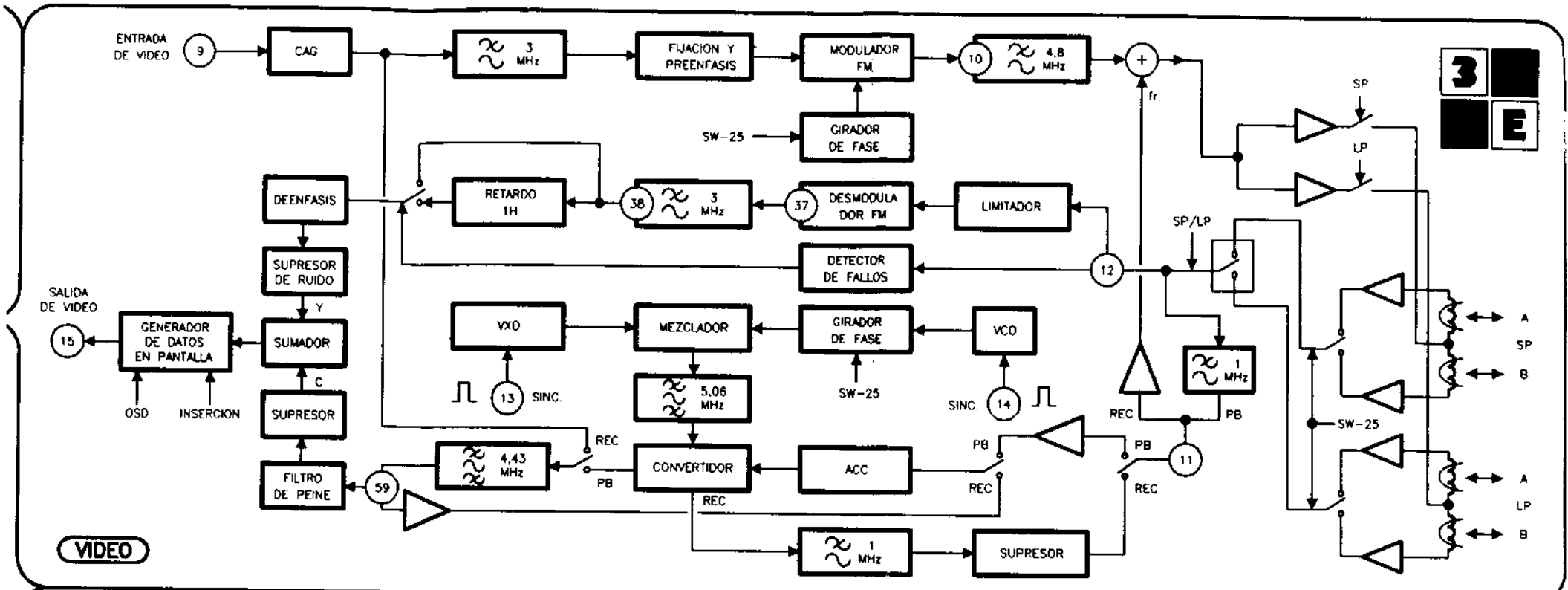
ENTRADA DE VIDEO
9
CAG
3 MHz
FIJACION Y PREENFASIS
MODULADOR FM
10
4,8 MHz
SW-25
GIRADOR DE FASE
DEENFASIS
RETARDO 1H
38
3 MHz
37
DESMODULADOR FM
LIMITADOR
SUPRESOR DE RUIDO
DETECTOR DE FALLOS
12
SALIDA DE VIDEO
15
GENERADOR DE DATOS EN PANTALLA
SUMADOR
Y
C
SUPRESOR
OSD
INSERCION
VXO
MEZCLADOR
GIRADOR DE FASE
VCO
13
SINC.
5,06 MHz
SW-25
SINC.
14
REC
PB
4,43 MHz
CONVERTIDOR
ACC
FILTRO DE PEINE
59
1 MHz
SUPRESOR
SP
LP
SP/LP
1 MHz
SW-25
A
SP
B
A
LP
B
VIDEO

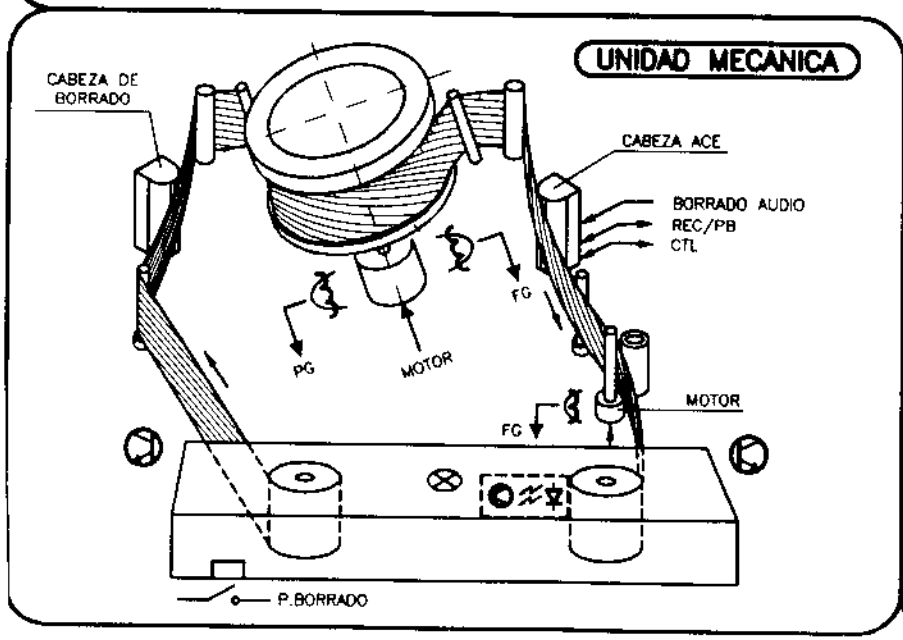
UNIDAD MECANICA
CABEZA DE BORRADO
CABEZA ACE
BORRADO AUDIO
REC/PB
CTL
PG
MOTOR
FG
MOTOR
FG
P.BORRADO

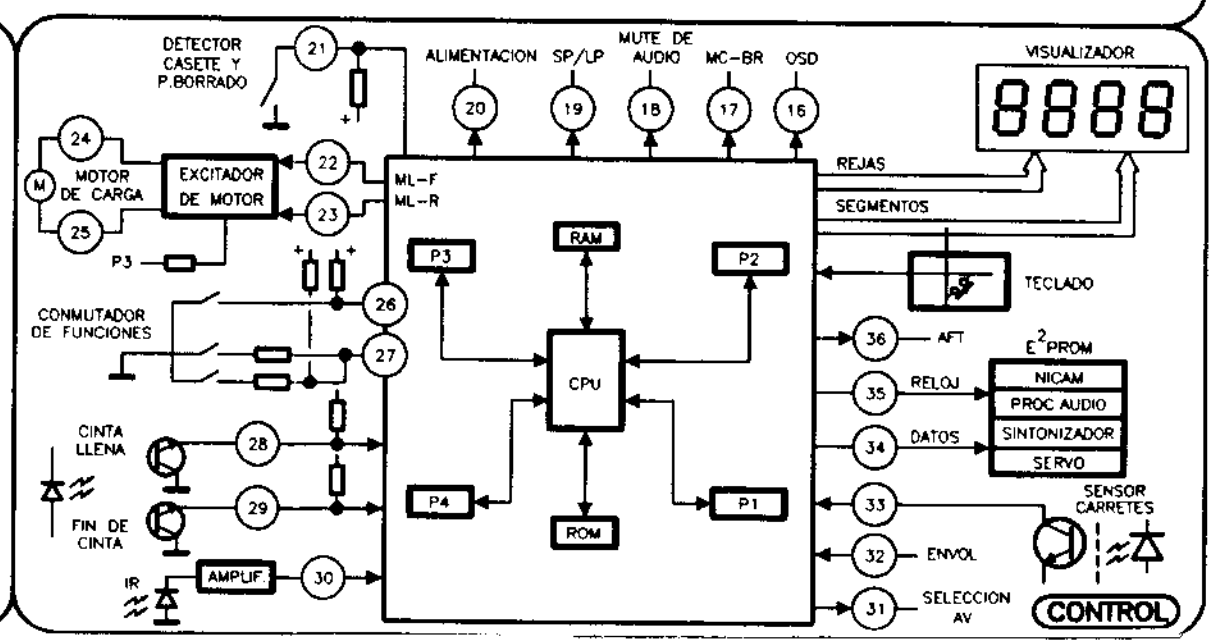
DETECTOR CASETE Y P.BORRADO
21
ALIMENTACION
SP/LP
MUTE DE AUDIO
MC-BR
OSD
20
19
18
17
16
VISUALIZADOR
8888
24
M
MOTOR DE CARGA
25
EXCITADOR DE MOTOR
22
23
ML-F
ML-R
REJAS
SEGMENTOS
P3
RAM
P2
TECLADO
CONMUTADOR DE FUNCIONES
26
27
CPU
36
AFT
E2PROM
35
RELOJ
NICAM
PROC AUDIO
SINTONIZADOR
SERVO
34
DATOS
CINTA LLENA
28
29
FIN DE CINTA
P4
ROM
P1
33
SENSOR CARRETES
IR
AMPLIF.
30
32
ENVOL
31
SELECCION AV
CONTROL

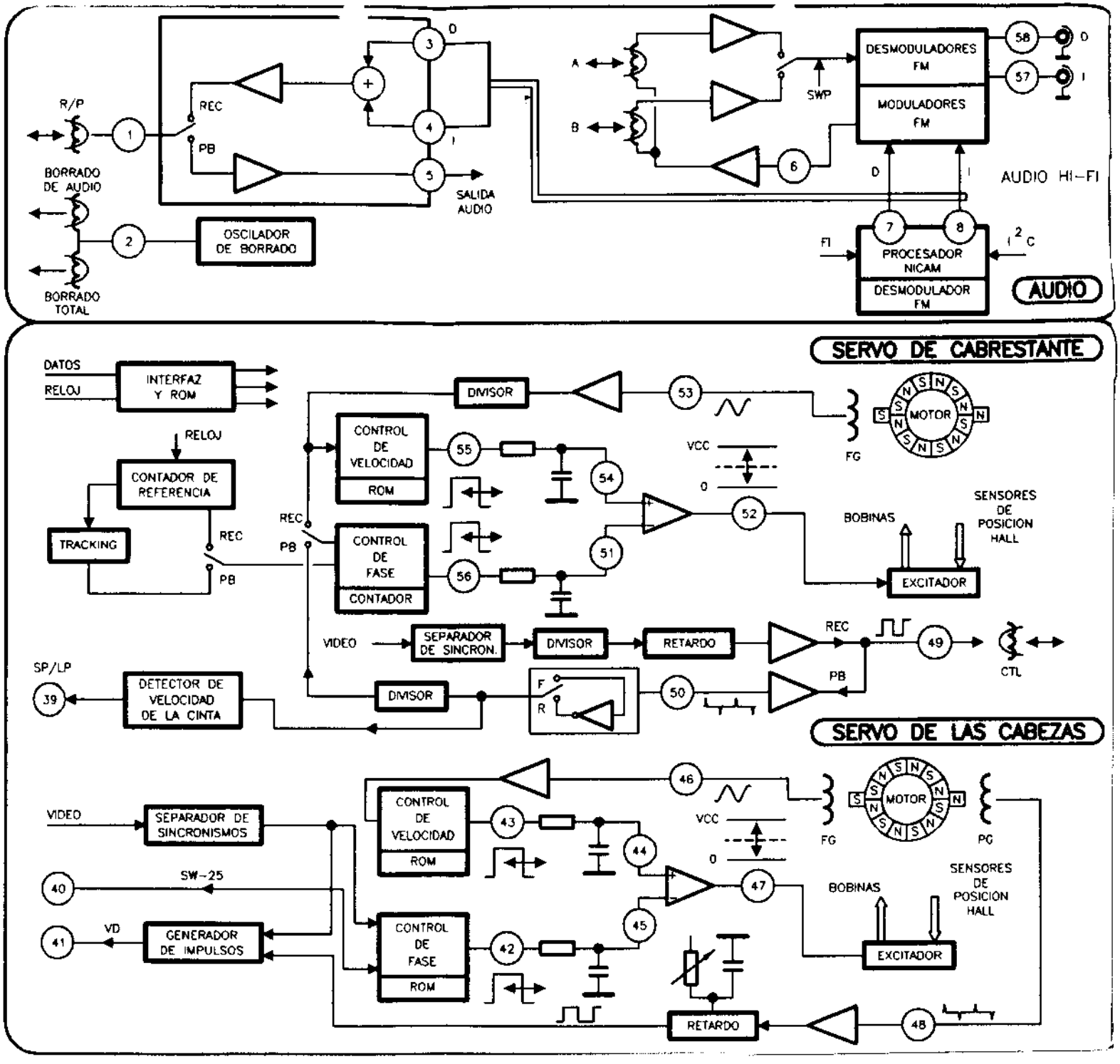
R/P
REC
PB
BORRADO DE AUDIO
BORRADO TOTAL
OSCILADOR DE BORRADO
SALIDA AUDIO
A
B
SWP
DESMODULADORES FM
MODULADORES FM
AUDIO HI-FI
FI
PROCESADOR NICAM
DESMODULADOR FM
I²C
AUDIO
SERVO DE CABRESTANTE
DATOS
RELOJ
INTERFAZ Y ROM
DIVISOR
CONTROL DE VELOCIDAD
ROM
CONTADOR DE REFERENCIA
TRACKING
CONTROL DE FASE
CONTADOR
VCC
FG
MOTOR
BOBINAS
SENSORES DE POSICION HALL
EXCITADOR
VIDEO
SEPARADOR DE SINCRON.
RETARDO
CTL
SP/LP
DETECTOR DE VELOCIDAD DE LA CINTA
SERVO DE LAS CABEZAS
SEPARADOR DE SINCRONISMOS
SW-25
VD
GENERADOR DE IMPULSOS
PG